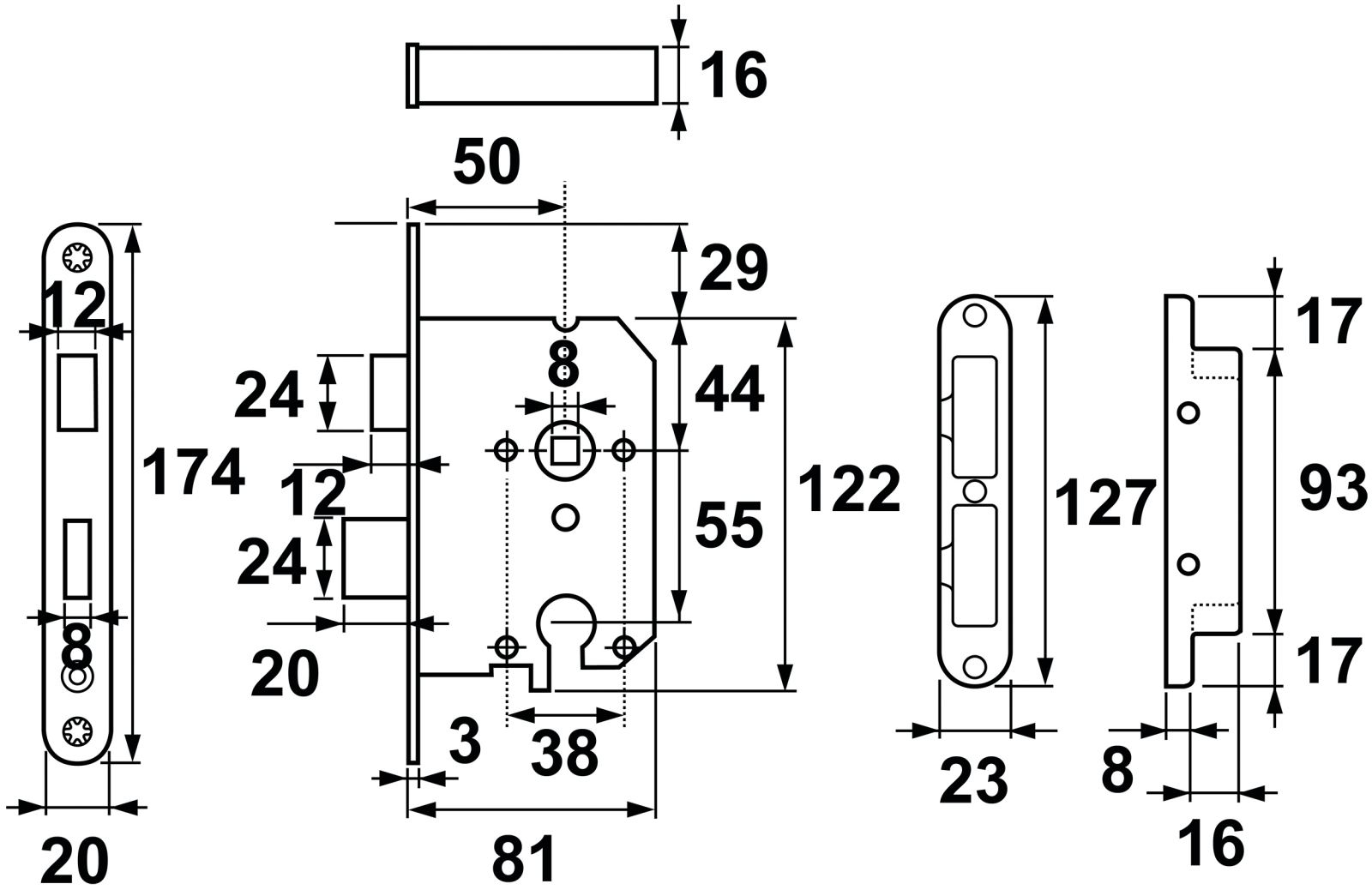
16
50
29
12
8
44
24
174
12
122
127
93
55
24
8
20
17
3
38
23
8
20
81
16