# V1332X2

## Verticuteermachine 1300W
## Scarificateur 1300W

455857 - 11/19

NL – Originele gebruiksaanwijzing

F – Mode d'emploi original

Lees de gebruiksaanwijzing zorgvuldig voordat je het product in gebruik neemt.
Lire attentivement le mode d'emploi avant d'utiliser l'appareil.

## INHOUDSOPGAVE


Onderdelen Fig. A 3
Monteren duwboom Fig. B 4
Monteren grasbak Fig. C 6
Instellen werkhoogte Fig. D 7
Trekontlasting netsnoer Fig. E 7
Aan- en uitschakelen Fig. F 8
Wisselen cylinders Fig. G 8

**1. INTRODUCTIE 9**

**2. VEILIGHEID 9**
2.1 Algemene veiligheid 10
2.2 Veiligheid op de werkplek 10
2.3 Veiligheid van personen 11
2.4 Veiligheid van machines 11
2.5 Veiligheid verticuteermachines 12
2.6 Elektrische veiligheid 14
2.7 Trillingsgevaar 14

**3. MONTAGE 15**
3.1 Montage duwboom 15
3.2 Montage grasbak 15
3.3 Instellen van de werkhoogte 15
3.4 Aansluiten op het lichtnet 15

**4. GEBRUIK 16**
4.1 Aan-/uitschakelaar 16
4.2 Overbelasting beveiliging 16
4.3 Harken en ontmossen 16
4.4 Verticuteren / beluchten 17
4.5 Cilinder verwisselen 17
4.6 Overig onderhoud van het gazon 17

**5. ONDERHOUD 18**

**6. PROBLEEMOPLOSSING 18**

**7. TECHNISCHE GEGEVENS 19**

**8. GARANTIE 19**

**9. CE CONFORMITEITS-VERKLARING 20**


## TABLES DE MATIÈRES


Composants Fig. A 3
Montage du guidon Fig. B 4
Montage du bac de ramassage Fig. C 6
Réglage de la hauteur de travail Fig. D 7
Réducteur de traction du cordon d'alimentation Fig. E 7
Mise en marche et arrêt Fig. F 8
Remplacement des cylindres Fig. G 8

**1. INTRODUCTION 21**

**2. SÉCURITÉ 21**
2.1 Sécurité en général 22
2.2 Sécurité sur le lieu de travail 22
2.3 Sécurité des personnes 23
2.4 Sécurité des machines 23
2.5 Sécurité lors de l'utilisation d'un scarificateur 24
2.6 Sécurité électrique 25
2.7 Vibrations 26

**3. MONTAGE 27**
3.1 Montage du guidon 27
3.2 Montage du bac de ramassage 27
3.3 Réglage de la hauteur de travail 27
3.4 Raccordement au secteur 27

**4. UTILISATION 28**
4.1 Interrupteur marche/arrêt 28
4.2 Protection contre la surcharge 28
4.3 Ratissage et démoussage 28
4.4 Scarifier et aérer le gazon 29
4.5 Remplacement du cylindre 29
4.6 Autres opérations d'entretien du gazon 29

**5. ENTRETIEN 30**

**6. RÉSOLUTION DES PROBLÈMES 30**

**7. CARACTÉRISTIQUES TECHNIQUES 31**

**8. GARANTIE 31**

**9. DÉCLARATION DE CONFORMITÉ CE 32**

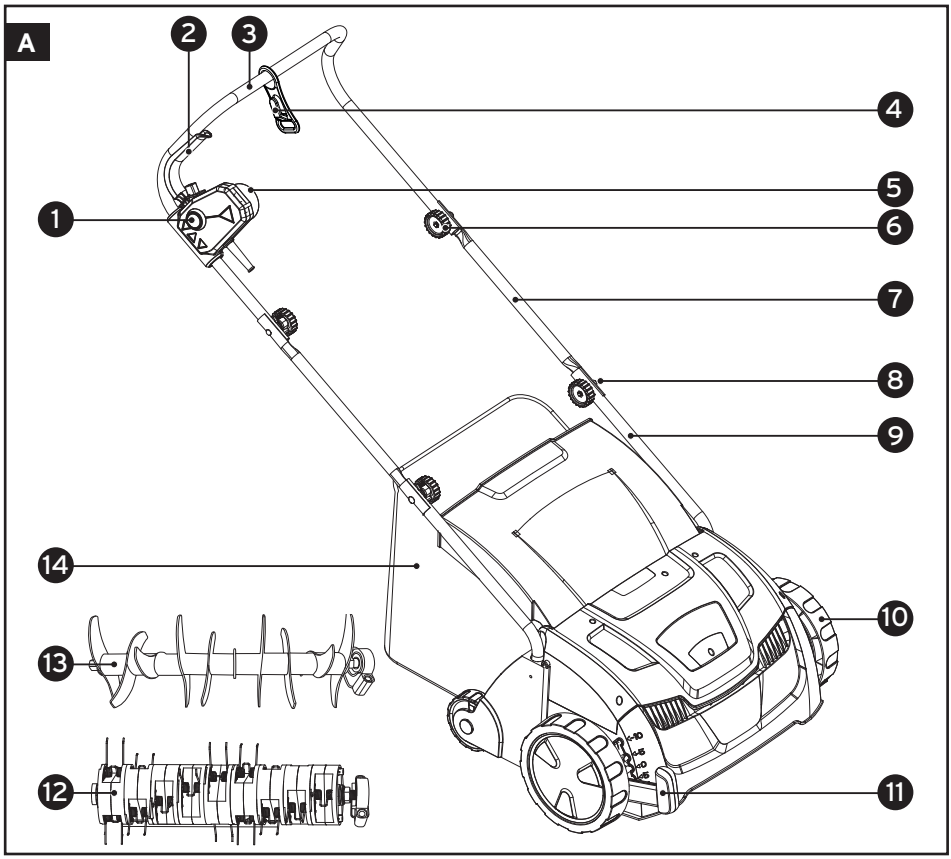


NL

**Onderdelen**

1. Ontgrendelingsknop aan- / uithendel
2. Aan- / uithendel
3. Duwboom
4. Trekontlasting
5. Stroomaansluiting
6. Vergrendelknop duwboom
7. Verbindingsbuizen duwboom
8. Bout vergrendelknop
9. Onderbuizen duwboom
10. Wielen
11. Instelhendel hoogte
12. Harkcylinder
13. Verticuteercylinder
14. Gras opvangbak

FR

**Composants**

1. Molette de déverrouillage interrupteur marche/arrêt
2. Interrupteur marche/arrêt
3. Guidon
4. Guide-câble
5. Prise de raccordement
6. Molette de blocage du guidon
7. Tubes intermédiaires
8. Boulon de molette de blocage
9. Tubes inférieurs du châssis
10. Roues
11. Poignée de réglage
12. Cylindre de ratissage
13. Cylindre scarificateur
14. Bac de ramassage

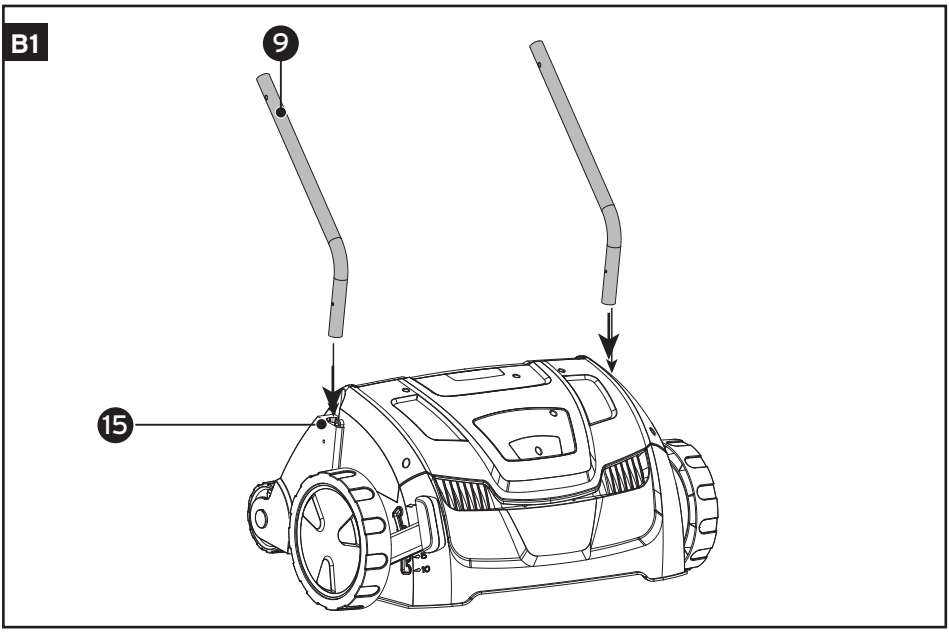


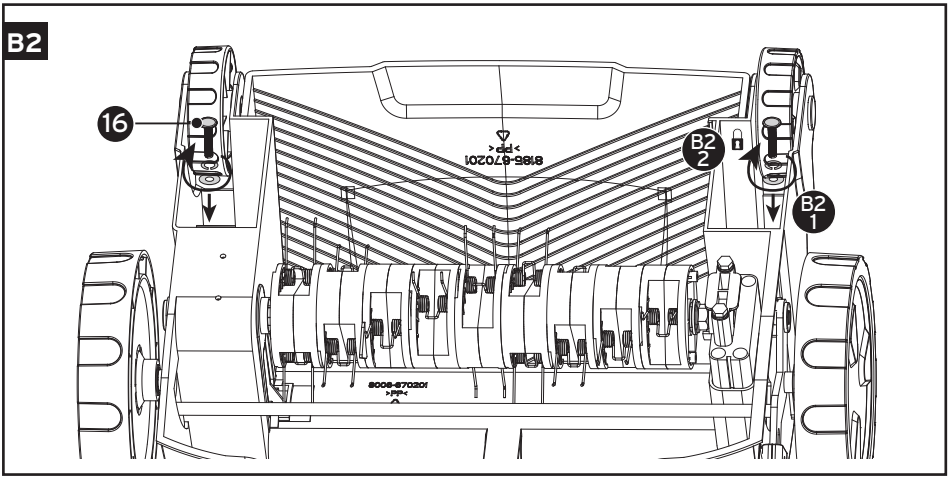


## NL

### Onderdelen

15. Houders buisframe duwboom
16. Schroeven buisframe

### Symbolen

Losdraaien  Vastdraaien

## FR

### Composants

15. Supports tubulure du guidon
16. Vis de la tubulure

### Symboles

Desserrer  Serrer

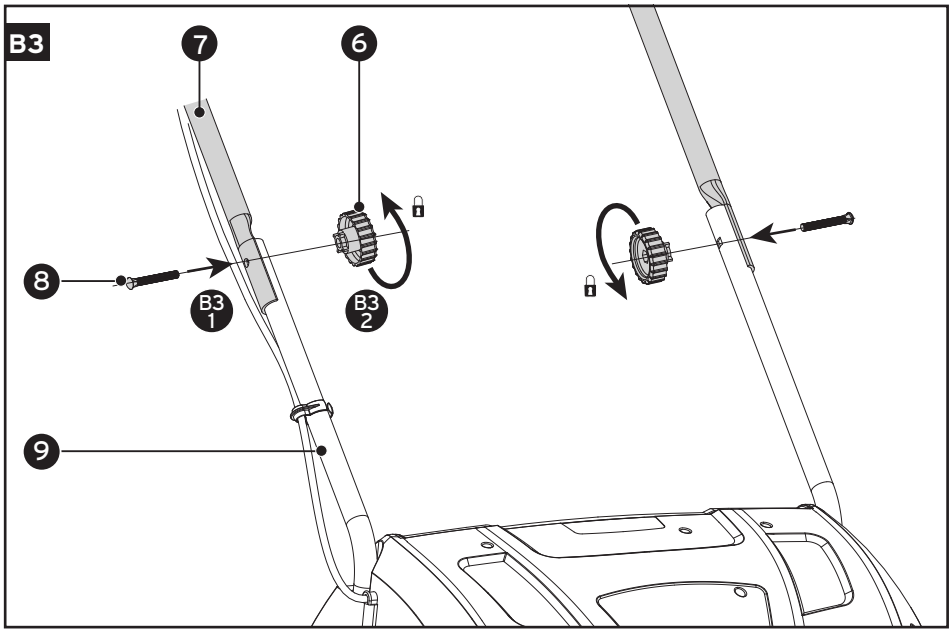
B3
7
6
8
B3 1
B3 2
9

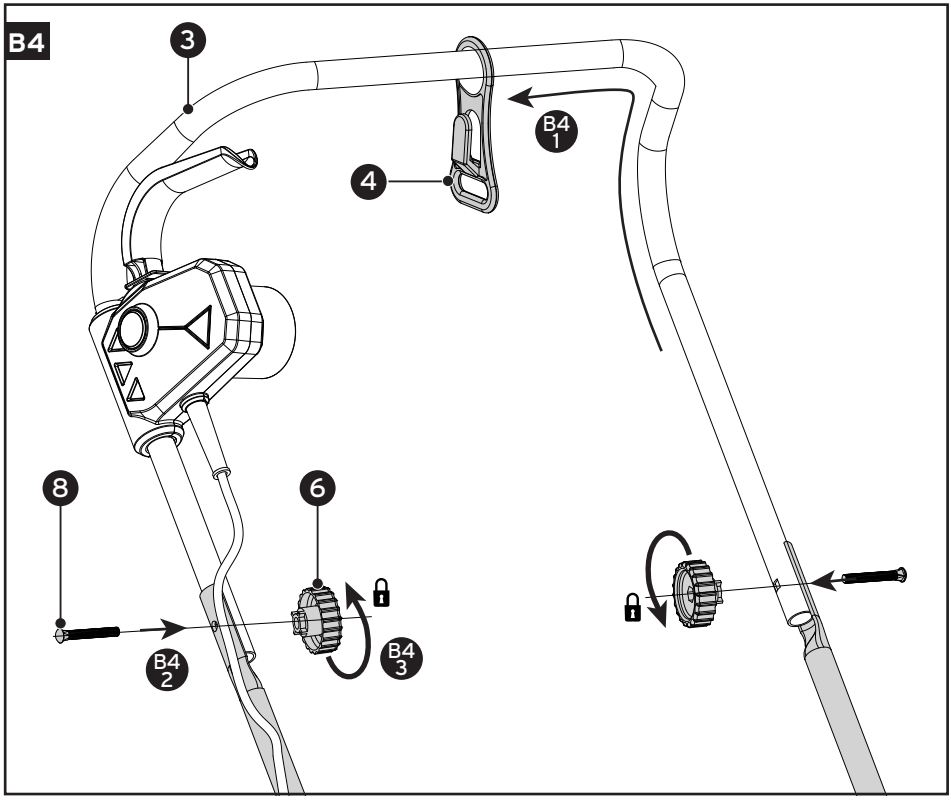
B4
3
B4 1
4
8
6
B4 2
B4 3

C

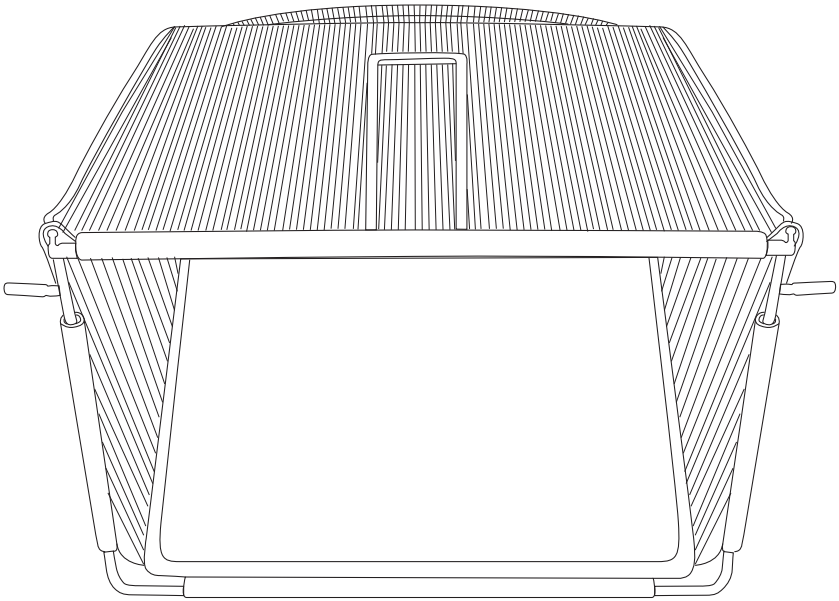

C

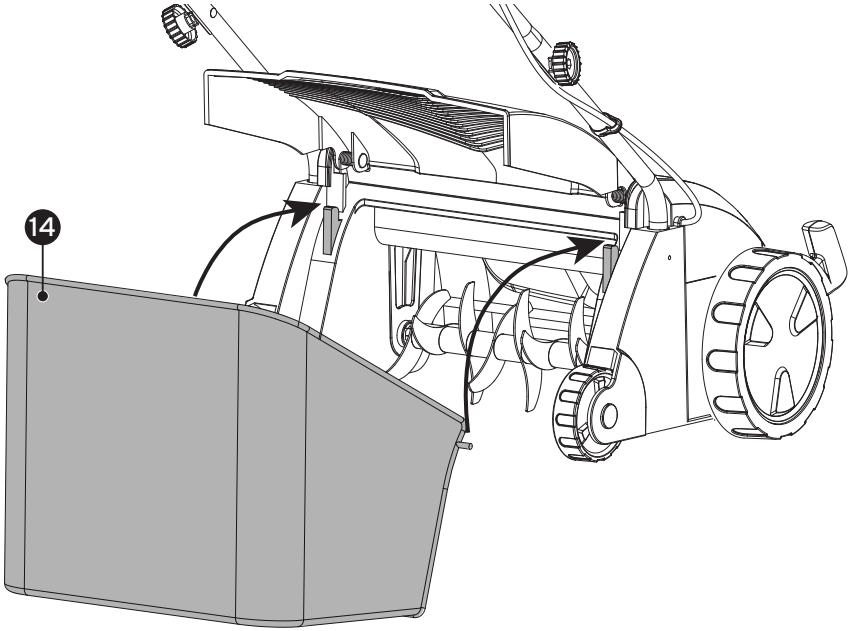

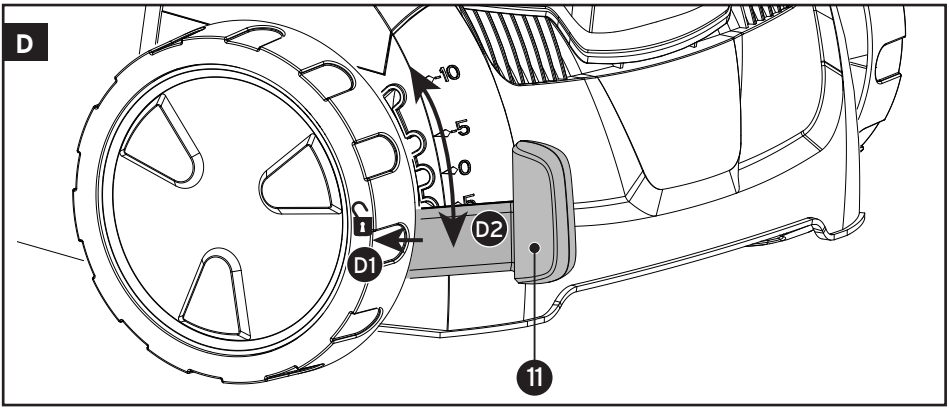
D
10
5
0
D1
D2
11

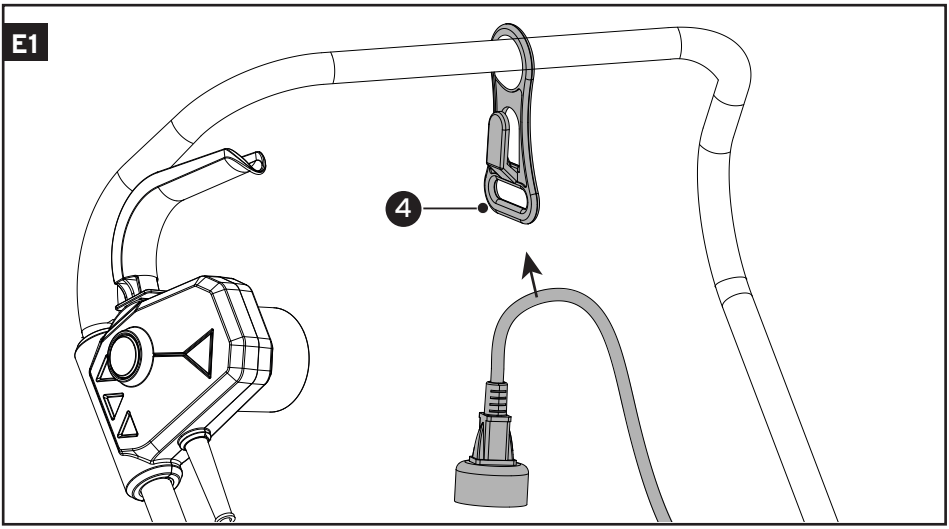
E1
4

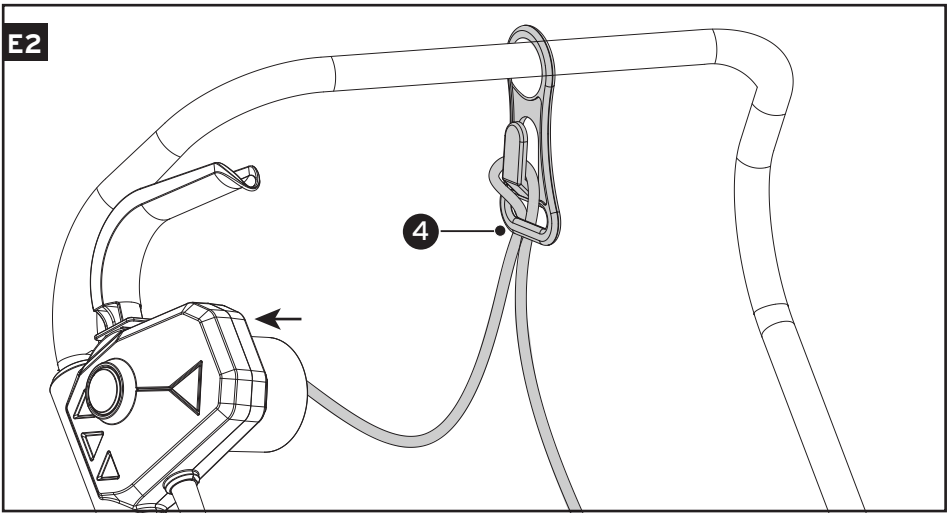
E2
4

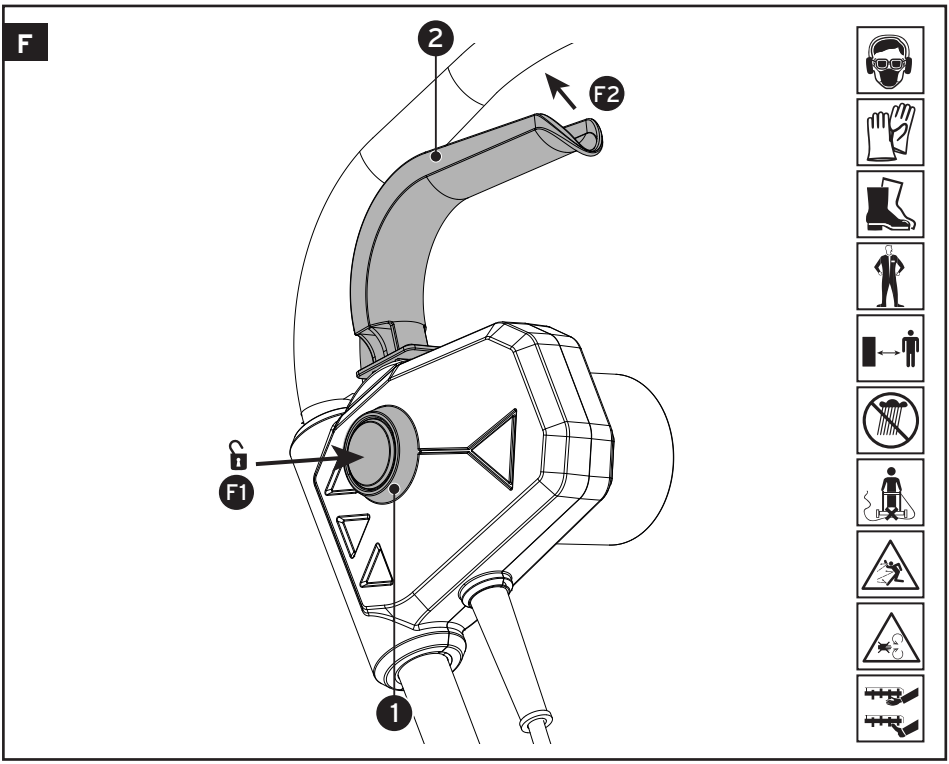
F
2
F2
F1
1

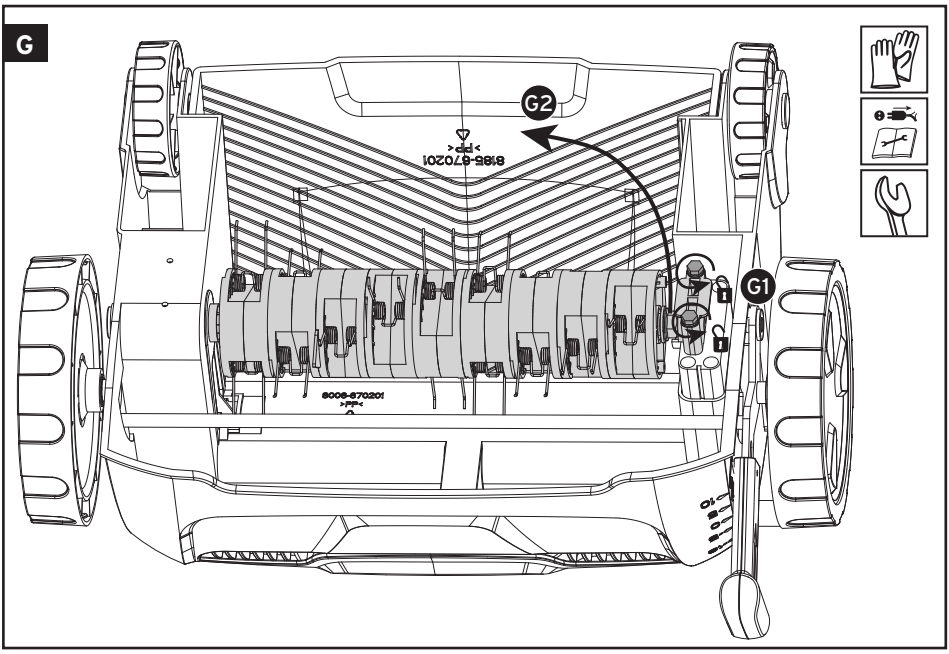
G
G2
G1

# 1. INTRODUCTIE

Bedankt voor de aanschaf van deze machine. Voordat je deze elektrische machine in gebruik neemt, moet je de onderstaande veiligheidsvoorschriften en instructies aandachtig doorlezen om de machine op de juiste wijze te kunnen gebruiken, onderhouden, starten en stoppen. Zorg ervoor dat je met de bedieningsorganen van de machine vertrouwd bent en de machine op correcte wijze kunt gebruiken. Een verkeerd gebruik van de machine kan ernstige verwondingen veroorzaken. Denk steeds aan je eigen veiligheid en aan die van anderen.

Deze verticuteermachine is geschikt voor particulier gebruik in privé of hobby tuinen van klein tot middelgroot formaat. De machine is niet geschikt voor industrieel of professioneel gebruik.

Bewaar deze gebruiksaanwijzing zorgvuldig. De verkoper is niet aansprakelijk voor lichamelijke of materiële schade die te wijten is aan het niet naleven van deze gebruikersaanwijzing.

# 2. VEILIGHEID

***Let op! Om veiligheidsredenen mogen personen die niet met deze gebruiksaanwijzing vertrouwd zijn deze machine niet gebruiken. Gebruik de machine en de accessoires volgens deze veiligheidsvoorschriften en alleen voor het doel waarvoor de machine bestemd is.***

Draag beschermende werkhandschoenen tijdens het gebruik van deze machine.

Draag een veiligheidsbril en gehoorbescherming tijdens het gebruik van deze machine.

Draag bij werkzaamheden met veel stofontwikkeling een stofmasker.

Draag beschermende werkschoenen tijdens het gebruik van deze machine.

Bescherm jezelf tegen een elektrische schok. Zorg dat het verlengsnoer niet onder de machine terecht komt.

Raak het snoer niet aan als het beschadigd raakt. Trek de stekker uit de wandcontactdoos.

Gebruik de machine niet bij regen of in een vochtige, natte omgeving. De machine 's nachts niet buiten laten staan.

Pas op voor handen en voeten. Steek jouw voet, hand of vingers niet onder de machine of in de aansluiting van de grasbak wanneer de stekker op een stroomvoorziening is aangesloten.

Houd de verlengkabel en/of het netsnoer uit de buurt van de messen.

Pas op! Het uitgeworpen materiaal kan opspatten en verwondingen veroorzaken.

Altijd een veilige afstand bewaren tussen de machine en andere personen (met name kinderen) of dieren.

Let op; na uitschakeling van de machine draait het mes nog enkele seconde door.

Schakel na gebruik altijd de machine uit en haal de stekker uit de wandcontactdoos. Voordat je de machine reinigt of repareert moet je ook de stekker uit de wandcontactdoos trekken.
Als de voedingskabel en/of de verlengsnoer beschadigd raakt/raken tijdens het gebruik, onderbreek dan onmiddellijk de stroomtoevoer. Raak de beschadigde kabels nooit aan zolang de stroomtoevoer niet is onderbroken.

Dit elektrisch gereedschap voldoet aan beschermingsklasse II.

Maximaal onbelast gegeven vermogen van de machine in werking.

Benodigde netspanning waarop de machine dient te worden aangesloten.

Maximaal aantal toeren per minuut die de machine onbelast in werking maakt.

Beschermingsgraad tegen het binnendringen van stof en water.

Indicatie van het gegarandeerde geluidsvermogen in decibel wat de machine produceert in werking.

CE verklaring, de machine voldoet aan de Europese wetgeving op het gebied van veiligheid, gezondheid en milieu.

De machine mag niet bij het huisvuil worden weggegooid, maar moet worden ingeleverd bij een inzamelpunt.

## 2.1 Algemene veiligheid

- Voor een veilige omgang met deze machine moet de gebruiker van deze machine deze gebruiksaanwijzing vóór het eerste gebruik gelezen en begrepen hebben.
- Neem altijd alle veiligheidsaanwijzingen in acht! Wanneer je de veiligheidsaanwijzingen niet in acht neemt, breng je jezelf en anderen in gevaar.
- De gebruiksaanwijzing altijd onder handbereik bewaren voor toekomstige inzage.
- Wanneer je de machine doorverkoopt of weggeeft, moet je deze gebruiksaanwijzing overhandigen.
- Gebruik altijd de vereiste persoonlijke beschermingsmiddelen.
- Altijd voorzichtig en uitsluitend in goede conditie werken: bij vermoeidheid, ziekte, gebruik van alcohol, medicijnen en drugs kun je de machine niet meer veilig gebruiken.
- De aandacht niet af laten leiden en altijd goed opletten waar je mee bezig bent. Ga verstandig te werk.
- Neem altijd de geldige nationale en internationale veiligheids-, gezondheids- en arbeidsvoorschriften in acht.

## 2.2 Veiligheid op de werkplek

**Houd het werkgebied op orde**

- Een wanordelijke werkomgeving vergroot de kans op ongelukken.
- Voordat je start met de werkzaamheden moet je het terrein controleren op aanwezigheid van dieren en ongewenste voorwerpen. Verwijder alle voorwerpen die de messen kunnen beschadigen, voordat je met de werkzaamheden begint.
- Binnen het werkgebied is de gebruiker verantwoordelijk ten aanzien van derden bij eventuele schade veroorzaakt door het gebruik van de machine.

**Houd rekening met omgevingsinvloeden**

- Stel de machine niet bloot aan regen.
- Gebruik de machine niet in een vochtige of natte omgeving.

- Zorg voor goede omgevingsverlichting.
- Gebruik de machine niet in de buurt van brandbare vloeistoffen of gassen.
- Vermijd het gebruik van de machine vlakbij vijvers en zwembaden.

**Veiligheid andere personen en dieren**
- Laat kinderen onder de 12 jaar niet aan de machine komen; houd hen weg van het werkgebied.
- Kinderen tussen 12 en 16 jaar en personen met een lichamelijke of verstandelijke beperking die niet in staat zijn de machine te hanteren zoals in de gebruiksaanwijzing is omschreven, mogen deze machine niet gebruiken.
- In een straal van 15 meter rondom het werkgebied mogen er zich geen andere personen of dieren bevinden omdat ze letsels kunnen oplopen door rondvliegende voorwerpen.

**Berg de machine veilig op**
- Wanneer de machine niet wordt gebruikt, moet deze in een droge, afgesloten ruimte bewaard worden, buiten het bereik van kinderen.
- Bewaar de machine niet op plaatsen waar de temperatuur boven de 50º Celsius kan uitkomen (zoals in een auto die in de zon staat).
- Bescherm de machine tijdens transport tegen beschadigingen.

**Werkonderbreking**
- Voordat je de machine wegzet, moet de motor uitgeschakeld zijn en moeten de bewegende delen tot stilstand zijn gekomen.

## 2.3 Veiligheid van personen

**Draag geschikte werkkleding**
- Draag geen slobberende kleding of sieraden en bind lang haar in een staart; deze kunnen door de bewegende delen gegrepen worden.
- Gebruik een stofmasker bij stofverwekkende werkzaamheden.
- Draag tijdens gebruik van de machine veiligheidsschoenen met profielzolen en werkhandschoenen.
- Zorg dat lang haar niet los hangt, zodat het niet verstrikt kan raken in de bewegende delen.
- Voorkom gehoorbeschadiging door gehoorbescherming te dragen, indien het geluidsdrukniveau op de werkplek de 85 dB(A) overschrijdt.

**Zorg voor een veilige houding**
- Vermijd een abnormale lichaamshouding en zorg voor een stabiel evenwicht.
- **Let op!** Vermijd achteruit lopen. Het risico op struikelen wordt dan vergroot.

**Wees steeds opmerkzaam**
- Houd jouw ogen steeds op het werk gericht.
- Ga met verstand te werk.
- Gebruik de machine niet als je niet geconcentreerd bent.

## 2.4 Veiligheid van machines

**Controleer de machine op beschadigingen**
- Controleer vóór gebruik altijd of de bewegende delen van de machine goed functioneren en of er geen delen defect zijn.
- Alle onderdelen van de machine dienen correct gemonteerd te zijn om het goed functioneren van de machine te waarborgen.
- Onderdelen die beschadigd of defect zijn, dienen door een erkende vakman te worden gerepareerd of vervangen.

**Voorkom het per ongeluk inschakelen**
- Beveilig een uitgeschakelde machine altijd tegen onbedoeld opnieuw inschakelen.
- Gebruik de machine nooit wanneer de aan-/uitschakelaar niet goed functioneert.

**Overbelast de machine niet**
- De machine werkt binnen het aangegeven vermogensbereik beter en veiliger.
- Hak nooit met een grotere diepte dan de voor de machine aangegeven capaciteit.

**Gebruik bij de machine de juiste accessoires**
- Uitsluitend door de fabrikant aanbevolen of geleverde reserveonderdelen en accessoires gebruiken.
- Monteer geen andere machines op deze machine.
- Gebruik geen hulpstukken op de machine die een te zware belasting voor de machine betekenen.

**Onderhoud de machine zorgvuldig**
- Controleer regelmatig of alle schroefverbindingen stevig vast zitten. Zo wordt gewaarborgd dat de veiligheid van de machine behouden blijft.
- Houd de machine schoon om beter en veiliger te kunnen werken.
- Voorkom schade, die kan ontstaan door schroeven, spijkers en andere voorwerpen in de grond.
- Volg de onderhoudsvoorschriften op en de adviezen over het verwisselen van accessoires.
- Houd de handgreep droog en vrij van olie en vet.
- Let erop dat de ventilatieopeningen vrij zijn van vervuiling.

**Zeer belangrijk!**
- Gebruik de machine en de accessoires volgens deze veiligheidsvoorschriften en alleen voor het doel waarvoor de machine bestemd is; houd hierbij rekening met de werkomstandigheden en het werk dat gedaan moet worden.
- Altijd de noodzakelijke persoonlijke veiligheidsuitrusting gebruiken
- Het gebruik van de machine voor afwijkende toepassingen, waarvan men kan verwachten dat de machine deze niet kan uitvoeren, kan leiden tot zeer gevaarlijke situaties.
- Vergelijk altijd het maximaal toegestane toerental waarvoor gekochte accessoires geschikt zijn met het toerental van de machine.
- Houd je gezicht en lichaam op voldoende afstand van de onderzijde en uitwerpopening.
- Na uitschakeling van de machine nooit de hakmessen tot stilstand brengen door er aan de zijkant iets tegenaan te drukken.
- Neem bij het monteren / gebruiken van accessoires altijd de instructies van de desbetreffende fabrikant in acht.
- Stop de machine onmiddellijk wanneer het ongebruikelijk trilt. Controleer de machine om de oorzaak te achterhalen.
- De rotatie van de hakmessen houdt na uitschakeling van de motor nog enkele seconden aan.
- Let erop dat de bewegende delen zich ook achter ventilatieopeningen kunnen bevinden.
- Symbolen die zich op jouw machine bevinden, mogen niet worden verwijderd of afgedekt. Onleesbare instructies op de machine moeten direct worden vervangen.

**Laat reparaties alleen uitvoeren door een erkende vakman**
- De machine voldoet aan de van toepassing zijnde veiligheidsvoorschriften.
- Reparaties mogen alleen uitgevoerd worden door vakkundig personeel en met originele onderdelen; dit om ongevallen te voorkomen.

## 2.5 Veiligheid van verticuteermachine
- De machine moet vóór gebruik op de juiste manier worden gemonteerd.
- **Let op**: de behuizing is noodzakelijk voor je eigen veiligheid. De machine nooit zonder de gemonteerde of met beschadigde behuizing gebruiken.
  Het niet volgen van dit voorschrift zal een gevaarlijke situatie creëren en het vervallen van de garantie tot gevolg hebben.

- Wees voorzichtig met de messen. Breng altijd de machine in de normale werkstand voordat je deze inschakelt.
- Gebruik de machine niet indien de veiligheidsvoorzieningen zijn beschadigd of ontbreken en evenmin wanneer de toebehoren niet zijn aangebracht of niet goed zijn bevestigd. Controleer vóór het gebruik de goede werking.
- Probeer niet de bewegende delen met de handen te stoppen of aan te raken. Na het uitzetten van de machine zullen de bewegende delen nog enkele seconden blijven draaien. Wacht altijd tot de beweging van de onderdelen uit zichzelf is gestopt.
- Voor gebruik de machine altijd visueel controleren of de werktuigen niet versleten of beschadigd zijn.
  Om een onbalans te voorkomen mogen versleten of beschadigde delen en bevestigingsbouten alleen per set vervangen worden.
- Zorg dat de messen goed zijn gemonteerd of ingesteld.
- Gebruik geen hulpmiddelen om de machine voort te bewegen.
- Draag altijd werkhandschoenen bij het schoonmaken of verwisselen van de verticuteercilinder of hark.
- Wacht met onderhoud of reinigen totdat de machine is uitgeschakeld, volledig tot stilstand is gekomen en de stekker uit de wandcontactdoos is verwijderd.
- Laat na de montage geen gereedschap op of in de machine achter (zoals instel- of montagesleutels).
- Gebruik de machine alleen met een gemonteerde grasbak en het deksel gesloten.
- De grasbak alleen aanbrengen of verwijderen als de machine volledig tot stilstand is gekomen.
- Schakel de verticuteermachine niet in op een ondergrond van grind, tegels, hout of andere harde bodems.
- Let erop dat er geen onbedoelde voorwerpen in de verticuteermachine terechtkomen zoals: stenen, aarde, glas, metaal, blikjes, etc. Deze voorwerpen kunnen de messen van de machine beschadigen, bot maken en eventueel de motor beschadigen.
- Wanneer de machine tijdens gebruik een obstakel raakt, controleer het dan op beschadigingen alvorens het opnieuw in te schakelen. Indien nodig moet je de machine naar een erkend serviceadres brengen voor reparatie.
- Let steeds op een goede en veilige stand op hellingen.
- Bedien de machine enkel in stapvoets tempo.
- Werk met machines op wielen altijd dwars op een helling, nooit op- of afwaarts.
- Wees zeer voorzichtig als je de rijrichting op een helling wijzigt.
- Zorg ervoor dat je tijdens de werkzaamheden, vooral op hellingen altijd stevig en goed in evenwicht staat.
- Werk niet op overmatig steile hellingen.
- Wees zeer voorzichtig als je de machine keert of naar je toe trekt.
- Verander nooit de basisinstelling van de motor.
- Start de motor voorzichtig overeenkomstig met de aanwijzingen let op voldoende afstand van de voeten ten opzichten van de hakmessen.
- Houd je gezicht en lichaam op voldoende afstand van de onderzijde en uitwerpopening.
- Plaats nooit handen of voeten op of onder draaiende onderdelen.
- Nooit de machine met draaiende motor dragen of optillen.
- Verplaats de machine niet door aan het snoer te trekken. Gebruik uitsluitend de duwboom om de machine te verplaatsen.
- Let op! Als je de machine na gebruik verplaatst moet de motor zijn uitgeschakeld en het elektriciteitssnoer zijn verwijderd. Voorkom daarbij dat de cilinder de grond raakt door de hoogteinstelling in de hoogst mogelijke positie in te stellen.

- Laat de machine nooit onbeheerd achter.
- Berg de machine op een droge, veilige plaats op buiten het bereik van kinderen.

## 2.6 Elektrische veiligheid

- De voedingsspanning moet overeen komen met de spanning aangegeven op het etiket met de technische gegevens (230 volt ~ 50 Hz). Gebruik geen andere voedingsspanning.
- Kinderen moeten uit de buurt van op het elektriciteitsnet aangesloten machines worden gehouden.
- Gebruik alleen een wandcontactdoos dat met minimaal 16 ampère is beveiligd.
- Elektrische machines die buitenshuis gebruikt worden, moeten worden aangesloten op een aardlekschakelaar met maximaal 30 mA uitschakelstroom.
- Voorkom een elektrische schok. Vermijd lichaamscontact met geaarde objecten, zoals metalen buizen.
- Gebruik de machine niet als de aan-/uitschakelaar niet functioneert.
- Controleer altijd vóór het gebruik of de voedingskabel van de machine of het verlengsnoer niet zijn beschadigd.
- Laat een beschadigde kabel aan de machine altijd repareren door een erkend service adres.
- Houd de verlengsnoer uit de buurt van de bewegende delen. Zorg ervoor dat je altijd weet waar de verlengsnoer zich bevindt.
- Maak gebruik van de kabeltrekontlasting op de machine.
- Gebruik het snoer niet om de stekker uit de wandcontactdoos te trekken. Bescherm het snoer tegen hitte, olie en scherpe voorwerpen.
- Gebruik een goedgekeurde verlengsnoer tot maximaal 50 meter voor buitengebruik van het type H05VV-F, H05RN-F of H07RN-F, met een diameter van minimaal 2 x 1,5 $mm^2$ voor lengtes t/m 25 meter en minimaal 2x 2,5 $mm^2$ voor lengtes van 25 t/m 50 meter. Lees altijd de aanwijzingen op de verlengsnoer. Raadpleeg zo nodig een elektricien. Rol verlengsnoeren altijd volledig uit voordat je ze gebruikt.
- Tijdens transport de machine nooit bij de voedingskabel vasthouden, altijd de handgrepen gebruiken.

## 2.7 Trillingsgevaar

**VOORZICHTIG!**
**Gevaar voor verwondingen door trilling!**

**Vooral bij personen met bloedsomloopstoornissen kan het veelvuldig gebruik van trillende machines leiden tot aantasting van bloedvaten of aders. Bij volgende symptomen onderbreek je onmiddellijk het werk en raadpleeg je een arts: inslapen van lichaamsdelen, gevoelsverlies, jeuk, steken, pijn, veranderingen van de huidskleur.**

Je kunt de gevaren duidelijk verminderen als je jezelf aan volgende aanwijzingen houdt:

- Onderhoud de machine in overeenstemming met de in de gebruiksaanwijzing vermelde instructies.
- Vermijd het werken bij lage temperatuur.
- Houd jouw lichaam en in het bijzonder de handen bij koud weer warm.
- Las regelmatig een pauze in en beweeg daarbij de handen om de doorbloeding te stimuleren.

De in de technische gegevens vermelde trillingswaarde vertegenwoordigt de hoofdzakelijke toepassingen van de machine. De effectief, tijdens het gebruik, aanwezige trilling kan op basis van volgende factoren hiervan afwijken:

- Niet-reglementair voorgeschreven gebruik;
- Ongeschikt inzetgereedschap;
- Ongeschikt materiaal;
- Onvoldoende onderhoud.

# 3. MONTAGE

**Risico op letsel!**
Aan de cylinders 12 / 13 zitten scherpe messen. Raak deze met blote handen niet aan. Verwijder de transportbescherming pas na de montage.

Benodigdheden:
- Kruiskopschroevendraaier
- Zeskantsleutel

## 3.1 Montage duwboom
| fig. B1 / B2 / B3 / B4

1. Breng de onderste delen 9 van het buisframe in houders 15 van de verticuteermachine aan.
2. Schroef de buizen aan de onderkant van de machine vast met de 2 ringen, 2 borgringen en 2 schroeven 16.
3. Monteer de verbindingsbuizen 7 van de duwboom aan het onderste deel (fig. B3) met 2 van de meegeleverde bouten 8 en vergrendelingsknoppen 6.
4. Schuif de trekontlasting 4 aan het bovenstuk van de duwboom.
5. Monteer vervolgens het bovenste gedeelte 3 van de duwboom met de overige 2 meegeleverde bouten en vleugelmoeren.

## 3.2 Montage grasbak
| fig. C

1. Plaats de graszak 17 op het grasbakframe 18. Waarbij de bovenzijde van het frame de zijde met haak is. En de geheel stoffenzijde de bovenzijde van de graszak. Zorg ervoor dat de zak onder de haak wordt vastgeklikt aan het frame.
2. Open de achterklep en pak de gemonteerde grasbak 14 bij het handvat beet.
3. Duw de ijzeren haakjes links en rechts in de gleuven totdat de bak vast zit.

## 3.3 Instellen van de werkhoogte
| fig. D

***Let op! Alleen de stand aanpassen als de motor is uitgeschakeld en de cilinder tot stilstand is gekomen.***

- De werkhoogte is in te stellen met de instelhendel 11 waarbij de positie van de 2 voorwielen 10 wordt aangepast.
- De wielen kunnen op 5 verschillende hoogten worden ingesteld.
- Duw de instelhendel in (± 2 cm) en beweeg deze voor- of achterwaarts om de gewenste werkstand in te stellen.
- De werkstanden kunnen ingesteld worden van -10 tot 10 mm.

| Standen | Positie |
|---|---|
| Verticuteerstand 1 | -10 mm |
| Verticuteerstand 2 | -5 mm |
| Harkstand 1 | 0 mm |
| Harkstand 2 | 5 mm |
| Harkstand 3 | 10 mm |

## 3.4 Aansluiten op het lichtnet
| fig. E

Plaats een verlengsnoer in de veiligheidsschakelaar 5. Geleid het snoer via de trekontlasting 4 naar achter, zodat het snoer niet onder de machine terecht kan komen.

Zorg dat je het snoer op de juiste manier aan de trekontlasting bevestigd. Klem het snoer vast met de kabelklemmen op de duwboom.

# 4. GEBRUIK

## 4.1 Aan-/uitschakelaar

| fig. **F**

***Let op! Schakel de verticuteermachine niet in op een ondergrond van grind, tegels, hout of andere harde bodems.***

- Druk de veiligheidsknop 1 van de veiligheidsschakelaar in en trek vervolgens de aan-/uithendel 2 tegen de duwboom 3.
- Houd de aan-/uithendel 2 vast tegen de duwboom 3 terwijl je de veiligheidsknop 1 loslaat.
- Om de machine te stoppen laat je de aan-/uithendel 2 los zodat deze terugkomt in de startpositie.

## 4.2 Overbelasting beveiliging

- Wanneer de cilinders worden geblokkeerd door een object, de machine te diep in de grond vastloopt of op andere wijze wordt geblokkeerd, zal de motor automatisch uitschakelen om de machine te beveiligen.
- Haal de stekker uit de machine, verwijder de obstructie en/of stel de werkdiepte anders in en wacht dan ca. 15 minuten totdat de motor is afgekoeld.
- Zodra de machine is afgekoeld kan deze weer in werking worden gesteld.

***Let op! Houd de aan-/uithendel 2 van de schakelaar niet ingedrukt, want anders schakelt de machine onmiddellijk weer in als de motor voldoende is afgekoeld.***

## 4.3 Harken en ontmossen

Met de harkcilinder 12 kan de machine gebruikt worden om grasresten, mos en onkruid te verwijderen. Wij adviseren je dit iedere 4-6 weken te doen na het maaien van je gazon. Het beste resultaat bereik je als je eerst het gras korter dan 4 cm maait.

- De harkcilinder 12 stel je in staat om je gazon of de aarde zonder veel inspanning aan te harken.
- Kies de werkdiepte op basis van de grashoogte en de staat van je gazon (in een wat diepere stand zal deze cilinder een gazon op zachtere ondergrond ook beluchten).
- Duw iets op de duwboom 3 zodat de voorwielen 10 omhoogkomen.
- Schakel de verticuteermachine in en laat de cilinder geheel vrij op snelheid komen.
- Plaats de wielen 10 weer op de grond en geleid de machine in rechte banen over het gazon.
- Blijf in beweging en loop stapvoets met een vaste snelheid. Sta nergens stil, dit kan je gazon beschadigen. Afhankelijk van de staat van de bodem pas je jouw snelheid aan. Bij een te droge of natte ondergrond kan de machine het gras beschadigen.
- Let op dat je niet valt, vooral wanneer je achteruit loopt en de machine trekt of als je op nat gras loopt.
- Let op dat de machine niet vastloopt en wordt overbelast. Je hoort dan het toerental van de machine dalen. Pas zo nodig je loopsnelheid of de werkdiepte aan.
- Laat de machine nooit over het elektriciteitssnoer heen rijden. Zorg ervoor dat het snoer veilig achter je ligt en zoveel mogelijk op een pad of een reeds behandeld stuk gazon. Geleid eventueel het snoer over je schouder naar achteren.
- Wanneer je een helling op- of afloopt, moet je jouw houding diagonaal aanpassen aan de hellingshoek, zodanig dat je stevig blijft staan. Werk niet op al te steile hellingen.
- Maak regelmatig de grasbak 14 leeg voordat deze helemaal vol raakt. Hiermee kan je voorkomen dat de cilinder vastloopt en de motor overbelast wordt.

## 4.4 Verticuteren/ beluchten

Met de verticuteercilinder 13 kan de machine gebruikt worden om de bovenlaag van het gazon te bewerken. Dit zorgt voor een grondige beluchting van de grond. Om het gazon zich in het voorjaar gezond te laten ontwikkelen zijn er grote hoeveelheden lucht nodig rond de wortels van het gras. Wij adviseren om het gras 2 maal per jaar te verticuteren: in het voorjaar en in het najaar. Voor het beste resultaat adviseren wij je het gras eerst tot maximaal 4 cm hoogte te maaien voordat je met het verticuteren begint.

- Breng de verticuteercilinder aan. Zie voor uitleg paragraaf "4.5".
- Kies de werkdiepte op basis van de grashoogte en de staat van je gazon.
- Duw iets op de duwboom 3 zodat de voorwielen 10 omhoog komen.
- Schakel de verticuteermachine in en laat de cilinder geheel vrij op snelheid komen.
- Plaats de wielen weer op de grond en geleid de machine in rechte banen over het gazon.
- Blijf in beweging en loop stapvoets met een vaste snelheid. Sta nergens stil, dit kan je gazon beschadigen. Afhankelijk van de staat van de bodem pas je jouw snelheid aan. Bij een te droge of natte ondergrond kan de machine het gras beschadigen.
- Let op dat de machine niet vastloopt en wordt overbelast. Je hoort dan het toerental van de machine dalen. Pas zo nodig je loopsnelheid of de werkdiepte aan.
- Laat de machine nooit over het elektriciteitssnoer heen rijden. Zorg ervoor dat het snoer veilig achter je ligt en zoveel mogelijk op een pad of een reeds behandeld stuk gazon. Geleid eventueel het snoer over je schouder naar achteren.
- Wanneer je een helling op- of afloopt, moet je jouw houding diagonaal aanpassen aan de hellingshoek, zodanig dat je stevig blijft staan. Werk niet op al te steile hellingen.
- Maak regelmatig de grasbak 14 leeg voordat deze helemaal vol raakt. Hiermee kan je voorkomen dat de cilinder vastloopt en de motor overbelast wordt.

## 4.5 Cilinder verwisselen

| fig. G

- Leg de machine omgekeerd op een stabiele ondergrond, zodat de harkcilinder 12 zichtbaar wordt.
- Draai de 2 bouten van de houder aan de onderzijde van de machine los met een zeskantsleutel.
- Neem de harkcilinder 12 uit de houder.
- Plaats de verticuteercilinder 13 in de machine door eerst het kleinere uiteinde in de ronde opening te plaatsen. Schuif vervolgens het gedeelte waar de bouten ingaan in de opening, met de ronde kant eerst.
- Tenslotte kun je de bouten weer vastdraaien.

## 4.6 Overig onderhoud van het gazon

- Het ontmossen en verwijderen van onkruid kan afhankelijk van de toestand van je gazon leiden tot kale plekken in het gras.
- Om je gazon er beter te laten uitzien kun je na het verticuteren het gazon opnieuw maaien.
- Zaai op de kale plekken nieuw graszaad. Volg hiervoor de gebruiksaanwijzing achterop de verpakking van het graszaad.

# 5. ONDERHOUD

- Voor elke controle- of onderhoudsbeurt dient de stekker van de machine uit de wandcontactdoos te worden getrokken.
- De machine na ieder gebruik schoonmaken en er zorgvuldig mee omgaan; dit zal een goede werking en een lange levensduur bevorderen.
- Na elk gebruik het mes schoonmaken en controleren op scherpte of beschadigingen en of deze nog goed vast is gemonteerd.
- Leeg de grasbak na elk gebruik en maak deze schoon.
- De ventilatieroosters mogen niet verstopt raken, regelmatig schoonmaken.
- Gebruik alleen een licht vochtige doek of zachte borstel. Geen grote hoeveelheden water gebruiken.
- Spuit de machine nooit nat of spuit deze nooit schoon.
- Gebruik geen agressieve reinigingsmiddelen.
- Vet één keer per seizoen de bladen, de verbinding tussen de cilinder en de aandrijfas en de veer van de veiligheidsklep in.

# 6. PROBLEEMOPLOSSING

Als de machine niet start na overbelasting:
- zie paragraaf “4.2”.

Als bovenstaande niet helpt:
- het verlengsnoer, de aardlekschakelaar of de stop controleren.
- een kapotte stop vervangen.
- zo nodig de hoofdschakelaar van de woning controleren.

De machine werkt af en toe:
- controleer of de verlengkabel niet beschadigd is.
- interne bedrading is beschadigd: neem contact op met een erkende servicedienst.

De messen blokkeren:
- de machine eerst uitzetten.
- controleer de werkdiepte en pas deze zo nodig aan.
- verwijder eventuele objecten tussen de messen.
- na het wegnemen van de blokkade, de machine opnieuw inschakelen.

De machine raakt oververhit:
- ventilatieroosters schoonmaken.

De machine maakt lawaai:
- de machine eerst uitzetten.
- de cilinder is geblokkeerd, verwijder eventuele objecten.
- de aandrijf riem slipt. Laat de aandrijf riem vervangen.
- controleer of de cilinder goed is gemonteerd en draai zo nodig de bouten aan.

Ongewone vibratie:
- het gras is te lang. Maai eerst het gras.
- werkdiepte is verkeerd ingesteld. Stel een andere diepte in.
- de messen zijn versleten of bot. Vervang de messen of laat ze slijpen.

Slecht werkresultaat:
- De werkdiepte is te kort ingesteld: stel een andere diepte in.
- De messen zijn versleten of bot. Laat de messen slijpen.
- De grasbak is vol, maak deze leeg.

Bij andere dan de bovenstaande afwijkingen of als na de bovenstaande maatregelen te hebben getroffen de machine nog steeds niet op de juiste wijze functioneert, de machine naar een erkende servicedienst brengen ter reparatie.

# 7. TECHNISCHE GEGEVENS

| Type | V1332X2 |
|---|---|
| Voltage | 230 V ~ 50 Hz |
| Vermogen | 1.300 W |
| Toerental / minuut | 2910 t/min. |
| Instelling harken | 0 – 10 mm |
| Instelling verticuteren | -10 – -5 mm |
| Gewicht | 14 kg |
| Geluidsvermogen $L_{WA}$ Tolerantie ** | 104 dB(A) |
| Geluidsdruk $L_{PA}$ Tolerantie ** | 84,5 dB(A) |
| Elektrische veiligheidsklasse | Klasse II |
| IPXX Beschermingsklasse | IPX4 |
| Maximale vibratie $m/s^2$ | 3,591 $m/s^2$ |
| Werkbreedte | 32 cm |
| Inhoud | 30 liter |

*De aangegeven trillingsemissiewaarde is conform een genormeerde testprocedure gemeten en kan worden gebruikt voor vergelijking met een ander gereedschap. De aangegeven trillingsemissiewaarde kan ook voor een inleidende inschatting van de blootstelling worden gebruikt. De trillingsemissiewaarde kan zich tijdens het werkelijke gebruik van het gereedschap onderscheiden van de aangegeven waarde, afhankelijk van de manier waarop het gereedschap wordt gebruikt. Probeer de belasting door vibraties zo gering mogelijk te houden.
Een maatregel om de vibratiebelasting te verkleinen, is bijvoorbeeld het beperken van de werktijd. Daarbij moet rekening worden gehouden met alle onderdelen van de bedrijfscyclus (bijvoorbeeld tijden waarin het gereedschap is uitgeschakeld en die waarin het weliswaar is ingeschakeld, maar draait zonder belasting).

**De aangegeven waarden zijn emissiewaarden en zijn niet hetzelfde als veilige werkplekwaarden. Hoewel er een wisselwerking bestaat tussen emissie- en immissiewaarden kan daaruit niet betrouwbaar worden afgeleid of aanvullende voorzorgsmaatregelen noodzakelijk zijn of niet. Factoren die de actuele op de werkplek aanwezige immissiewaarde beïnvloeden zijn de karakteristiek van de werkruimte, andere geluidsbronnen, bv. het aantal apparaten en andere belendende werkzaamheden. De toelaatbare werkplekwaarden kunnen ook per land verschillen. Met deze gegevens kan de gebruiker echter een betere inschatting van de gevaren en het risico maken.

# 8. GARANTIEVOORWAARDEN

De garantieperiode bedraagt 3 jaar en begint bij de overdracht, die door een originele koopbon bewezen moet kunnen worden. Uitgezonderd van de garantie zijn de slijtbare onderdelen (zoals de cilinders en messen) en de schades die ontstaan zijn door het gebruik van verkeerde accessoires, door reparaties met onderdelen die niet origineel bij deze machine horen, door gebruik van geweld, door slag en breuk, als ook door opzettelijke overbelasting van de motor.

Inruil op basis van de garantie heeft enkel betrekking op de defecte onderdelen, niet op de complete apparaten. Reparaties die met de garantie samenhangen, mogen alleen worden verricht door goedgekeurde werkplaatsen of door de klantenservice van de fabriek.

Bij reparaties door anderen vervalt de garantie. De leverancier behoudt zich het recht voor om verantwoordelijkheid af te wijzen wanneer anderen dan zijn service personeel reparaties hebben verricht.

# 9. CE-CONFORMITEITS-VERKLARING

Intergamma B.V. verklaart hiermee dat de verticuteermachine V1332X2 voldoet aan de bepalingen van de richtlijnen

2006/42/EG (machinerichtlijn)
2014/30/EU (EMC-richtlijn)
2000/14/EG & 2005/88/EG (geluidsemissierichtlijn buitenmaterieel)
2011/65/EU (RoHS)

en in overeenstemming is met de normen

EN-60335-1:2012+A11
EN-50636-2-92:2014
EN-62233:2008
AfPS GS 2014:01
EN 55014-1:2017
EN 55014-2:2015
EN 61000-3-2:2014
EN 61000-3-3:2013

Leusden, november 2019

F.P. Jelier

**GAMMA**
Postbus 100
3830 AC Leusden
Nederland

**www.gamma.nl / .be**

# 1. INTRODUCTION

Avant d'utiliser cet appareil électrique, veuillez lire attentivement les consignes de sécurité et instructions qui suivent afin de pouvoir l'employer, l'entretenir, le mettre en marche et l'arrêter correctement. Il est indispensable de bien connaître les organes de commande de l'appareil pour pouvoir l'utiliser correctement. Tout usage inadéquat peut occasionner des blessures graves. Prenez les mesures nécessaires pour assurer la sécurité de tous.

Ce scarificateur est conçu pour un usage domestique, dans des jardins privés ou d'agrément de petite à moyenne taille. Il ne convient pas pour un usage industriel ou professionnel.

Conservez soigneusement ce mode d'emploi. Le vendeur décline toute responsabilité en cas de blessures ou dégâts matériels consécutifs au non-respect des consignes d'utilisation.

# 2. SÉCURITÉ

***Attention ! Pour des raisons de sécurité, l'utilisation de l'appareil est interdite aux personnes non familiarisées avec ce mode d'emploi. Utilisez cet appareil et les accessoires conformément au mode d'emploi et uniquement pour les applications pour lesquelles il a été conçu. L'utilisation de l'appareil à d'autres fins peut générer des situations extrêmement dangereuses.***

Porter des gants de protection à chaque utilisation de l'équipement.

Porter des lunettes de sécurité et une protection auditive.

En cas de dégagement important de poussière, porter un masque anti-poussière.

Porter des chaussures offrant une bonne protection lors de l'utilisation de l'équipement.

Risque d'électrocution. Veiller à ce que la rallonge ne passe pas sous la machine.

Ne jamais toucher une rallonge endommagée. Retirer la fiche de la prise de courant.

Ne jamais utiliser l'appareil sous la pluie ou dans un environnement humide ou mouillé. Ne pas laisser l'appareil à l'extérieur pendant la nuit.

Faire attention aux mains et aux pieds. Ne jamais glisser le pied, la main ou les doigts sous l'appareil ou dans le raccord du bac de ramassage tant que la fiche est branchée dans la prise électrique.

Veiller à tenir la rallonge et/ou le câble d'alimentation loin des lames.

Les projections en cours d'utilisation peuvent provoquer des blessures.

Respecter une distance de sécurité suffisante entre l'appareil et les personnes (notamment les enfants) ou les animaux se trouvant à proximité.

Attention ! Les lames ne s'immobilisent pas instantanément à l'arrêt du moteur.

| | |
|---|---|
| | Après utilisation, mettre l'appareil hors tension en débranchant la fiche électrique. Débrancher également la fiche électrique avant de nettoyer l'équipement. Si le cordon d'alimentation ou la rallonge sont endommagés en cours d'utilisation, débrancher immédiatement l'alimentation du secteur. Ne jamais toucher un câble endommagé tant qu'il est sous tension. |
| | Outil électrique de classe de protection II. |
| | Puissance maximale de l'appareil en fonctionnement hors charge. |
| | Tension secteur requise à laquelle l'appareil doit être connecté. |
| | Nombre maximum de tours par minute en cas de fonctionnement hors charge. |
| IPXX | Classe d'étanchéité à la poussière et à l'eau. |
| $L_{WA}$ XXX dB | Indication de la puissance sonore garantie en décibels que l'appareil produit en fonctionnement |
| | Déclaration CE attestant que l'appareil est conforme à la législation européenne en termes de sécurité, de santé et d'environnement. |
| | À la fin de sa durée de vie, déposez l'appareil dans un point de collecte. L'appareil ne doit pas être mis au rebut avec les déchets ménagers. |

## 2.1 Sécurité en général

- Pour garantir une utilisation sûre, l'utilisateur doit avoir lu et compris le présent mode d'emploi avant la première mise en service de l'appareil.
- Veuillez observer toutes les consignes de sécurité ! Le non-respect des consignes de sécurité vous met en danger, vous et votre entourage.
- Conservez soigneusement le mode d'emploi et les consignes de sécurité pour les consulter en cas de besoin.
- Si vous vendez ou donnez l'appareil à un tiers, remettez-lui toujours le manuel d'utilisation correspondant.
- Portez toujours l'équipement de protection individuelle obligatoire.
- Soyez toujours prudent lors du maniement de l'appareil et veillez à ne l'utiliser que lorsque votre état vous le permet: travailler sous l'emprise de la fatigue, la maladie, l'alcool, de drogues et de médicaments est irresponsable étant donné que vous ne pouvez plus utiliser l'appareil en toute sécurité.
- Restez toujours vigilant. Gardez toujours les yeux sur votre travail. Travaillez avec bon sens. N'utilisez pas l'appareil si vous n'êtes pas concentré. Ne vous laissez jamais distraire et restez attentif aux travaux en cours.
- Respectez systématiquement les règles de sécurité, d'hygiène et de travail en vigueur à l'échelle nationale et internationale.

## 2.2 Sécurité sur le lieu de travail

**Veillez à ce que le lieu de travail soit toujours en ordre**

- Le désordre augmente le risque d'accident.
- Avant de commencer, vérifiez que des animaux et des objets ne se trouvent pas sur le terrain. Avant de commencer, éliminez tous les objets susceptibles d'endommager les lames.

**Tenez compte de l'environnement**
- N'exposez pas l'appareil à la pluie.
- N'utilisez jamais l'appareil sous la pluie ou dans un environnement humide ou mouillé.
- Veillez à assurer un éclairage adéquat.
- N'utilisez pas l'appareil à proximité de liquides ou de gaz inflammables.
- Évitez d'utiliser l'appareil à proximité des pièces d'eau et des piscines.

**Sécurité des personnes et animaux**
- Ne laissez pas d'autres personnes manipuler l'appareil ; éloignez-les de la zone de travail.
- L'utilisation de cet appareil est interdite aux enfants de moins de 16 ans et aux personnes souffrant d'un handicap physique ou mental, qui ne pourraient pas l'employer comme décrit dans le mode d'emploi.

**Rangez l'appareil en lieu sûr**
- Lorsque vous ne l'utilisez pas, rangez l'appareil dans un lieu clos et sec, hors de portée des enfants.
- Ne laissez pas l'appareil dans un endroit où la température peut dépasser 50 °C (par exemple, dans un véhicule exposé au soleil).
- Lors du transport, protégez l'appareil pour éviter qu'il soit endommagé.

**Interruption du travail**
- Avant de ranger l'appareil, coupez le moteur et attendez l'arrêt complet des parties mobiles.

## 2.3 Sécurité de l'utilisateur

**Portez des tenues de travail adéquates**
- Attachez vos cheveux s'ils sont longs et ne portez pas de vêtements amples ou de bijoux pour éviter qu'ils soient happés par les parties mobiles de l'appareil.
- Portez des protections auditives si le niveau de pression acoustique sur le lieu de travail dépasse 85 dB(A).
- Si nécessaire, portez un masque anti-poussière.
- Si nécessaire, portez des chaussures de sécurité.
- Lorsque vous travaillez à l'extérieur, il est recommandé de porter des gants en caoutchouc ainsi que des chaussures à semelles profilées.
- Portez un couvre-chef approprié ou attachez les cheveux longs pour éviter qu'ils soient happés par les pièces en mouvement.

**Adoptez une attitude propice à votre sécurité**
- Évitez toute posture anormale et assurez votre équilibre !
- **Attention !** Faites attention lorsque vous reculez afin de ne pas trébucher !

**Restez toujours vigilant**
- Gardez toujours les yeux sur votre travail.
- Travaillez avec bon sens.
- N'utilisez pas l'appareil si vous n'êtes pas concentré.

## 2.4 Sécurité des appareils

**Vérifiez l'absence de dégâts**
- Avant d'utiliser l'appareil, vérifiez toujours si ses éléments mobiles fonctionnent bien et si aucune pièce n'est défectueuse.
- Tous les éléments de l'appareil doivent être montés correctement pour garantir son bon fonctionnement.
- Les éléments endommagés ou défectueux doivent être réparés ou remplacés par un technicien agréé.

**Évitez les mises en marche accidentelles**
- Lorsque l'appareil est à l'arrêt, sécurisez-le contre toute remise en marche intempestive.
- N'utilisez jamais l'appareil si le commutateur marche-arrêt est défectueux.

**Ne surchargez pas l'appareil**
- Cet appareil sera plus sûr et efficace dans la plage de puissance spécifiée.
- Ne travaillez jamais à une profondeur supérieure à la capacité de l'appareil.

**Utilisez les accessoires adéquats**

- Ne fixez pas à cet appareil des accessoires qui lui imposent une trop forte contrainte.
- N'installez jamais d'autres dispositifs sur l'appareil.
- N'utilisez pas d'accessoires susceptibles de provoquer une surcharge de l'appareil.

**Entretenez l'appareil avec soin**

- Contrôlez régulièrement le serrage des vis pour garantir la sécurité de l'équipement.
- Maintenez l'appareil propre, pour un travail sûr et efficace.
- Faites attention aux vis, clous ou autres objets présents dans le sol susceptibles d'endommager l'appareil.
- Suivez les consignes d'entretien ainsi que les conseils relatifs au changement d'accessoires.
- Maintenez la poignée sèche et exempte d'huile et de graisse.
- Veillez à ce que les ouvertures d'aération restent en permanence dégagées et non colmatées.

**Très important !**

- Utilisez cet appareil et les accessoires conformément aux présentes consignes de sécurité et uniquement pour les applications prévues, compte tenu des conditions de travail et de la nature de la tâche.
- Portez toujours l'équipement de protection individuelle obligatoire.
- L'utilisation de l'appareil pour des applications susceptibles de dépasser ses capacités peut générer des situations extrêmement dangereuses.
- Vérifiez toujours si le régime maximal autorisé pour les accessoires que vous achetez correspond à celui de l'appareil.
- N'approchez pas le visage et le corps du dessous de la machine et des éjecteurs.
- Après avoir éteint l'appareil, ne jamais arrêter un accessoire au moyen d'un objet quelconque.
- Respectez toujours les instructions du fabricant lors du montage ou de l'utilisation d'accessoires.
- Arrêtez immédiatement l'appareil s'il se met à vibrer anormalement et vérifiez-le afin de déterminer l'origine du problème.
- Les lames continuent à tourner après l'arrêt du moteur.
- Attention, les pièces mobiles peuvent également se trouver derrière les ouvertures d'entrée et de sortie d'air.
- Les symboles apposés sur votre appareil ne doivent être ni retirés ni recouverts. Si certaines informations apposées sur l'appareil deviennent illisibles, elles doivent être immédiatement remplacées.

**Confiez les réparations exclusivement à un technicien qualifié.**

- Cet appareil est conforme aux normes de sécurité en vigueur.
- Afin d'éviter tout accident, les réparations doivent être effectuées exclusivement par du personnel qualifié et avec des pièces d'origine.

## 2.5 Sécurité lors de l'utilisation d'un scarificateur

- L'outil doit être assemblé correctement avant de pouvoir être utilisé.
- **Attention :** le carter de protection est indispensable à votre sécurité. N'utilisez pas la machine sans le carter de protection ou lorsque celui-ci est endommagé. Le non-respect de cette consigne est source de danger et entraîne l'annulation de la garantie.
- Faites preuve de prudence avec les lames. Tenez toujours l'appareil en position de travail normale avant de le mettre en marche.
- N'utilisez pas l'appareil lorsque les équipements de sécurité sont endommagés, usés, manquants ou mal installés. Effectuez cette vérification avant chaque utilisation.
- N'essayez pas de toucher ou d'arrêter une pièce en mouvement. Les pièces mobiles continuent à tourner pendant

quelques secondes après l'arrêt du moteur. Attendez toujours qu'elles s'arrêtent d'elles-mêmes.
- Avant utilisation, vérifiez toujours visuellement les outils qui ne sont ni usés ni endommagés. Pour éviter tout déséquilibre, les pièces usées ou endommagées et les boulons de fixation doivent toujours être remplacés par paires.
- Vérifiez le montage et le réglage des lames.
- N'utilisez pas d'accessoires pour faire avancer la machine.
- Portez des gants de jardinage pour nettoyer ou remplacer les cylindres ou le râteau du scarificateur.
- Pour toute opération d'entretien ou de nettoyage, attendez l'arrêt complet de la machine et débranchez l'alimentation de la prise secteur.
- Avant la mise en marche, vérifiez l'absence d'objet étranger sur la machine ou à l'intérieur de celle-ci (clé de montage ou de réglage, par ex.).
- N'utilisez l'appareil que lorsque le bac de ramassage est monté et le couvercle fermé.
- Installez ou retirez le bac de ramassage uniquement lorsque la machine est totalement à l'arrêt.
- Ne mettez pas le scarificateur en marche sur un sol constitué de gravillons, de dalles, de bois ou d'autres matériaux durs.
- Veillez à ne pas passer avec la machine sur des éléments ou objets tels que pierres, terre, verre, métal, cannettes, etc. susceptibles d'abîmer ou d'émousser les lames et d'endommager le moteur.
- Si l'appareil touche un obstacle en cours d'utilisation, assurez-vous qu'il n'est pas endommagé avant de le remettre en service. Si nécessaire, portez la machine en réparation dans un atelier agréé.
- Veillez à toujours garantir votre stabilité lorsque vous travaillez sur un terrain en pente.
- Utilisez l'appareil uniquement en marchant au pas.
- Pour les machines dotées de roues : progressez perpendiculairement à la pente, jamais parallèlement.
- Faites particulièrement attention lorsque vous changez de direction sur un terrain en pente.
- Particulièrement sur les terrains en pente, veillez à conserver en permanence un bon équilibre et une bonne stabilité.
- Ne travaillez pas sur des pentes extrêmement raides.
- Faites particulièrement attention lorsque vous tournez ou tirez la machine vers vous.
- Ne modifiez pas le réglage de base du moteur.
- Démarrez le moteur avec précaution, conformément aux instructions du fabricant, et veillez à laisser un espace suffisant entre vos pieds et l'outil.
- N'approchez pas le visage et le corps du dessous de la machine et des éjecteurs.
- Ne placez jamais les mains ou les pieds au niveau ou sous des pièces en mouvement.
- Ne soulevez ou ne portez jamais une machine dont le moteur tourne.
- Ne tirez pas sur le câble d'alimentation pour déplacer la machine. Utilisez exclusivement le guidon pour déplacer l'appareil.
- **Attention !** Avant de déplacer la machine une fois le travail terminé, coupez le moteur et débranchez le cordon d'alimentation. Évitez tout contact entre le cylindre et le sol en réglant la hauteur de travail sur le maximum.
- Ne laissez jamais la machine sans surveillance.
- Remisez la machine dans un lieu sec et sûr, hors de portée des enfants.

## 2.6 Sécurité électrique

- La tension du secteur doit correspondre à celle indiquée sur l'étiquette des caractéristiques techniques (230 V ~ 50 Hz). N'utilisez jamais une autre tension.

- Branchez l'appareil sur une prise de courant protégée par un coupe-circuit de minimum 16 A.
- Les appareils électriques utilisés à l'extérieur doivent être protégés par un disjoncteur différentiel de maximum 30 mA.
- Évitez les risques d'électrocution.
- Évitez tout contact avec les objets mis à la terre (tuyaux métalliques, etc.).
- N'utilisez pas l'appareil si l'interrupteur marche-arrêt est défectueux.
- Avant toute utilisation, vérifiez l'état du cordon d'alimentation et de la rallonge.
- Si le cordon d'alimentation de l'appareil est endommagé, confiez la réparation à un atelier agréé.
- Veillez à tenir la rallonge et le câble d'alimentation loin des pièces mobiles. Il convient de savoir en permanence où se trouve le câble d'alimentation.
- Utilisez le crochet réducteur de tension pour éviter toute traction sur le câble.
- Ne tirez pas sur le cordon pour débrancher la fiche de la prise de courant. Protégez le cordon de la chaleur, de l'huile et des bords tranchants.
- Si le cordon d'alimentation ou la rallonge sont endommagés en cours d'utilisation, débranchez immédiatement la fiche de la prise de courant. Ne touchez jamais le câble tant qu'il n'est pas débranché.
- Utilisez une rallonge agréée de maximum 50 mètres, conçue pour l'extérieur, c.-à-d. H05VV-F, H05RN-F ou H07RN-F, avec des conducteurs d'une section minimum de 2 x 1,5 $mm^2$ pour des longueurs allant jusqu'à 25 mètres et au moins 2x 2,5 $mm^2$ pour des longueurs allant de 25 à 50 mètres. Lisez et respectez les indications figurant sur la rallonge. En cas de doute, demandez conseil à un électricien. Déroulez complètement les rallonges avant utilisation.
- Maintenez les enfants à l'écart des appareils électriques branchés.
- Pendant le transport, ne tirez pas sur le câble d'alimentation; portez l'appareil par la poignée centrale.

## 2.7 Vibrations

**ATTENTION !**
**Risque de lésions occasionnées par les vibrations !**

**Les personnes sujettes à des troubles de la circulation sanguine sont les premières à être exposées à des affections vasculaires liées à des vibrations. Cessez immédiatement de travailler et consultez un médecin si les symptômes suivants apparaissent : engourdissement des membres, perte de sensibilité, chatouillement, points, douleurs, changement du teint de la peau.**

Vous pouvez réduire les risques en respectant les recommandations ci-dessous :
- Entretenez l'appareil conformément aux instructions du mode d'emploi.
- Évitez de travailler lorsque les températures sont basses.
- Par temps froid, gardez le corps et surtout les mains au chaud.
- Faites régulièrement des pauses et profitez-en pour bouger les mains et stimuler la circulation.

Le niveau vibratoire mentionné dans les caractéristiques techniques porte sur les principales applications de l'appareil. Les vibrations effectives produites durant l'utilisation de l'appareil varient en fonction des facteurs suivants :
- Utilisation non réglementaire ;
- Accessoire non compatible ;
- Matériau inadéquat ;
- Entretien insuffisant.

# 3. MONTAGE

**Risque de blessures !**
Les lames des cylindres sont tranchantes. Ne les touchez pas à mains nues. Attendez d'avoir terminé le montage de l'appareil pour retirer les protections de transport.

Matériel nécessaire:
- Tournevis cruciforme
- Clé Allen

## 3.1 Montage du guidon
| fig. B1 / B2 / B3 / B4

1. Montez les parties inférieures 9 du châssis tubulaire 15 sur le scarificateur.
2. Fixez les tubes sous la machine au moyen des deux rondelles, des deux rondelles à ressort et des deux vis 16:
3. Assemblez les tubes intermédiaires du guidon 7 sur la partie inférieure (fig. B3) à l'aide des boulons 8 et molettes de blocage 6.
4. Glissez le guide-câble 4 sur la partie supérieure du guidon.
5. Assemblez ensuite la partie supérieure du guidon 3 avec les deux boulons et écrous à ailettes.

## 3.2 Montage du bac de ramassage
| fig. C

1. Placez le bac de ramassage 17 sur le châssis 18, la partie supérieure du cadre étant celle avec le crochet et la partie en tissu constituant la partie supérieure du bac de ramassage. Veillez à ce que le bac sous le crochet s'accroche correctement sur le cadre.
2. Soulevez le clapet arrière et saisissez le bac de ramassage par la poignée.

Insérez les crochets en métal dans les rainures à gauche et à droite pour fixer le sac.

## 3.3 Réglage de la hauteur de travail
| fig. D

***Attention ! Avant de procéder au réglage, assurez-vous que le moteur est hors tension et que le cylindre est immobile.***
- La hauteur de travail se modifie au moyen de la poignée de réglage 11 de la position des 2 roues avant 10.
- Il y a 5 hauteurs réglables.
- Enfoncez légèrement la poignée de réglage (± 2 cm) et déplacez-la d'avant en arrière pour régler la position souhaitée.
- Les hauteurs de travail se règlent de -10 mm à +10 mm.

| Niveau | Position |
|---|---|
| Niveau scarificateur 1 | -10 mm |
| Niveau scarificateur 2 | -5 mm |
| Niveau rateau 1 | 0 mm |
| Niveau rateau 2 | 5 mm |
| Niveau rateau 3 | 10 mm |

## 3.4 Raccordement au secteur
| fig. E

Enfoncez la fiche de la rallonge dans l'interrupteur de sécurité 5.

Passez le câble dans le guide-câble 4 par l'arrière, pour qu'il ne puisse pas passer sous la machine.

Veillez à passe correctement le câble dans le réducteur de traction.
Fixez le cordon d'alimentation sur le guidon au moyen des deux serre-câbles.

# 4. UTILISATION

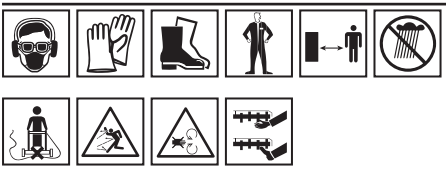

## 4.1 Interrupteur marche/arrêt

| fig. **F**

***Attention ! Ne mettez pas le scarificateur en marche sur un sol constitué de gravillons, de dalles, de bois ou d'autres matériaux durs.***

- Enfoncez le bouton de sécurité 1 du commutateur de sécurité puis serrez la poignée 2 contre le guidon 3.
- Maintenez la poignée 2 contre le guidon 3 tout en relâchant le bouton de sécurité 1.
- Pour arrêter la machine, relâchez la poignée 2 et laissez-la revenir en position d'origine.

## 4.2 Protection contre la surcharge

- Lorsque les cylindres sont bloqués par un objet, que le scarificateur s'enfonce trop profondément dans le sol ou se bloque de toute autre façon, le moteur se coupe automatiquement pour prévenir les dommages.
- Débranchez la machine, retirez les éléments à l'origine du blocage ou ajustez la hauteur de travail puis laissez refroidir le moteur environ 15 minutes avant de remettre le scarificateur en service.

***Attention ! Ne maintenez pas la poignée de l'interrupteur 2 enfoncée pour éviter que la machine se remette en marche dès que le moteur aura refroidi.***

## 4.3 Ratissage et démoussage

Équipée d'un cylindre de ratissage 12, la machine peut être utilisée pour éliminer les résidus de tonte du gazon, la mousse et les mauvaises herbes. Nous vous conseillons de procéder à un ratissage toutes les 4 à 6 semaines, après la tonte. Vous obtiendrez des résultats optimaux avec un gazon d'une hauteur inférieure à 4 cm.

- Ce cylindre de ratissage 12 vous permettra de ratisser votre gazon avec un minimum d'efforts.
- Choisissez la profondeur de travail en fonction de la hauteur et de l'état de votre gazon (un réglage plus profond du cylindre permettra également d'aérer le gazon à condition que le sol soit meuble).
- Appuyez légèrement sur le guidon 3 pour soulever les roues 10 avant.
- Mettez la machine en marche et laissez le cylindre atteindre sans entraves sa vitesse de travail.
- Reposez les roues 10 sur le sol et passez la machine en bandes parallèles sur le gazon.
- Restez en mouvement et marchez au pas, à vitesse régulière. Ne vous arrêtez pas pour éviter d'endommager le gazon. Adaptez la vitesse à l'état du sol. La machine risque d'abîmer votre gazon lorsque le sol est trop sec ou trop humide.
- Veillez à ne pas tomber lorsque vous tirez la machine.
- Évitez les conditions de blocage et de surcharge de la machine. Ces conditions vous seront signalées par une baisse de régime du moteur. Si nécessaire, adaptez votre vitesse ou la hauteur de travail.
- Ne passez jamais avec la machine sur le cordon d'alimentation électrique. Vérifiez toujours que le cordon se trouve bien derrière vous et de préférence sur un chemin ou une zone du gazon déjà traitée. Faites éventuellement passer le câble par-dessus

votre épaule pour qu'il pende derrière vous.
- Si vous travaillez sur un terrain en pente, adaptez votre posture par rapport à l'angle de la pente pour conserver votre équilibre. Évitez d'utiliser la machine sur des pentes trop raides.
- Videz régulièrement le bas de ramassage 14 pour éviter que le cylindre ne se bloque et que le moteur n'entre en condition de surcharge.

## 4.4 Scarifier et aérer le gazon

Le cylindre scarificateur 13 sert à entretenir la couche supérieure du gazon. Ce traitement assure une bonne aération du sol. Le gazon a besoin de grandes quantités d'air autour des racines pour garantir une bonne pousse au printemps. Nous vous conseillons de scarifier le gazon deux fois par an: une fois au printemps et une fois en automne. Pour obtenir les meilleurs résultats, nous vous conseillons de tondre préalablement le gazon à une hauteur de quatre centimètres avant de procéder à la scarification.

- Mettez le cylindre scarificateur en place. Voir « 4.5 ».
- Choisissez la profondeur de travail en fonction de la hauteur et de l'état de votre gazon.
- Appuyez légèrement sur le guidon 3 pour soulever les roues avant 10.
- Mettez la machine en marche et laissez le cylindre atteindre sans entraves sa vitesse de travail.
- Reposez les roues  sur le sol et passez la machine en bandes parallèles sur le gazon.
- Progressez à vitesse constante, sans vous arrêter et sans précipitation. Adaptez la vitesse à l'état du sol. La machine risque d'abîmer votre gazon lorsque le sol est trop sec ou trop humide.
- Évitez les conditions de blocage et de surcharge de la machine. Ces conditions vous seront signalées par une baisse de régime du moteur. Si nécessaire, adaptez votre vitesse ou la hauteur de travail.
- Ne passez jamais avec la machine sur le cordon d'alimentation électrique. Vérifiez toujours que le cordon se trouve bien derrière vous et de préférence sur un chemin ou une zone du gazon déjà traitée. Faites éventuellement passer le câble par-dessus votre épaule pour qu'il pende derrière vous.
- Si vous travaillez sur un terrain en pente, adaptez votre posture par rapport à l'angle de la pente pour conserver votre équilibre. Évitez d'utiliser la machine sur des pentes trop raides.
- Videz régulièrement le bas de ramassage 14 pour éviter que le cylindre ne se bloque et que le moteur n'entre en condition de surcharge.

## 4.5 Remplacement du cylindre

| fig. G

- Retournez la machine sur un sol stable, de manière à ce que le cylindre de ratissage 12 soit visible.
- À l'aide d'une clé hexagonale, dévissez les 2 boulons du support de la partie inférieure de la machine.
- Déposez le cylindre 12.
- Pour remettre le cylindre scarificateur 13 en place, commencez par introduire la petite extrémité dans l'ouverture ronde. Glissez ensuite la partie où les vis s'insèrent dans l'ouverture, en commençant par le côté arrondi.
- Vous pouvez ensuite serrer les vis.

## 4.6 Autres opérations d'entretien du gazon

- Les opérations de démoussage et d'élimination des mauvaises herbes pourront parfois occasionner des trous dans la surface du gazon.
- Pour donner un plus bel aspect à votre gazon, vous pouvez à nouveau tondre

juste après la scarification.
- Ré-ensemencez les zones dégarnies en suivant les instructions de l'emballage des semences.

## 5. ENTRETIEN

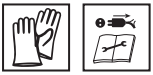

- Débranchez la machine avant toute intervention de contrôle ou d'entretien.
- Nettoyez la machine après chaque utilisation et prenez-en soin pour garantir durablement son bon fonctionnement.
- Après chaque utilisation, nettoyez les couteaux, contrôlez leur tranchant et vérifiez s'ils ne sont pas endommagés ou desserrés.
- Après chaque utilisation, videz et nettoyez le bac de ramassage.
- Nettoyez régulièrement les grilles de ventilation pour éviter leur colmatage.
- Utilisez exclusivement un chiffon légèrement humide ou une brosse douce. Ne nettoyez pas l'appareil à grande eau.
- Évitez de mouiller la machine ou de la nettoyer au jet.
- N'utilisez pas de produits de nettoyage agressifs ou abrasifs !
- Une fois par saison, lubrifiez les couteaux, la transmission entre le cylindre et l'arbre d'entraînement ainsi que le ressort du clapet de sécurité.

## 6. RÉSOLUTION DES PROBLÈMES

Lorsque la machine ne démarre pas après une surcharge :
- Voir le point « 4.2 ».

Si la solution proposée ci-dessus ne remédie pas au problème :
- Contrôlez la rallonge, le différentiel et l'armoire à fusibles.
- Remplacez les fusibles grillés.
- Vérifiez le disjoncteur principal de l'installation électrique.

La machine fonctionne par intermittence :
- Vérifiez l'état de la rallonge.
- Câblage interne endommagé. Contactez un centre de service agréé.

Blocage des lames :
- Débranchez l'appareil.
- Contrôlez la profondeur de travail et ajustez-la si nécessaire.
- Retirez les éventuels objets coincés dans les lames.
- Remettez la machine en service une fois le problème éliminé.

L'appareil surchauffe :
- Nettoyez les grilles de ventilation.

L'appareil fait du bruit :
- Débranchez l'appareil.
- Le cylindre est bloqué. Éliminez les objets éventuels qui le coincent.
- La courroie d'entraînement patine. Faites remplacer la courroie d'entraînement.
- Vérifiez si le cylindre est monté correctement et resserrez éventuellement les boulons de fixation.

Vibrations inhabituelles :
- Le gazon est trop haut : procédez à une tonte préalable
- Hauteur de travail inadéquate. Réglez la hauteur de travail
- Lames usées ou émoussées : remplacez ou affûtez les lames

Résultats médiocres :
- Profondeur de travail insuffisante : réglez la hauteur de travail
- Lames usées ou émoussées. Faites affûter les lames
- Bac de ramassage plein : videz-le

Si les problèmes constatés n'ont pas disparu après avoir effectué les contrôles et réglages ci-dessus, ou en cas d'autres anomalies, confiez la machine à un centre de service agréé.

# 7. CARACTÉRISTIQUES TECHNIQUES

| Type | V1332X2 |
|---|---|
| Tension | 230 V ~ 50 Hz |
| Puissance | 1.300 W |
| Vitesse moteur | 2910 r/min. |
| Hauteur maximale du cylindre de ratissage | 0 – 10 mm |
| Hauteur maximale du cylindre scarificateur | -10 – -5 mm |
| Poids | 14 kg |
| Niveau de puissance acoustique $L_{WA}$ ** | 104 dB(A) |
| Niveau de puissance acoustique $L_{PA}$ ** | 84,5 dB(A) |
| Classe de protection | Classe II |
| IPXX Degré de protection | IPX4 |
| Vibration maximale* | 3,591 m/s² |
| Largeur de travail | 32 cm |
| Capacité du collecteur d'herbe en litres | 30 liter |

*Les valeurs indiquées sont des valeurs d'émission et ne correspondent pas forcément à celles enregistrées sur le lieu de travail. Bien qu'il existe une corrélation entre émission et nuisance, il n'est pas possible d'affirmer si des mesures antibruit supplémentaires doivent être prises ou non. D'autres facteurs, tels que la configuration du lieu de travail, la présence d'autres sources de bruit, le nombre de machines et la réalisation d'autres processus de travail à proximité, peuvent en effet entrer en ligne de compte. Les niveaux autorisés sur le lieu de travail varient également d'un pays à l'autre. Ces informations aideront cependant l'utilisateur à mieux évaluer les dangers et risques.

**La valeur d'émissions de vibrations est mesurée suivant une méthode normalisée et peut être utilisée pour la comparaison d'un outil avec un autre; La valeur d'émissions de vibrations peut également être utilisée pour une estimation introductive de l'exposition. La valeur d'émissions de vibrations peut différer de la valeur indiquée pendant l'utilisation effective de l'outil, selon la manière d'utilisation de l'outil Tenter de maintenir la charge liée aux vibrations aussi basse que possible. Pour réduire la charge liée aux vibrations, il est possible par exemple de limiter le temps de travail. Dans ce cadre, toutes les parts du cycle de fonctionnement (par exemple les périodes pendant lesquelles l'outil est coupé et celles pendant lesquelles il est certes allumé, mais sans charge) doivent être prises en compte.

# 8. GARANTIE

La période de garantie est de 3 ans à compter de la date d'achat, ticket de caisse original faisant foi. La garantie ne couvre pas les pièces d'usure (cylindres et couteaux) ainsi que les dommages résultant d'une utilisation d'accessoires incorrects, de réparations effectuées à l'aide de pièces autres que les pièces d'origine prévues pour cet appareil, de manipulations violentes, de chocs, ainsi que d'une surcharge intentionnelle du moteur. La garantie prévoit uniquement le remplace-ment des pièces défec-tueuses et non de l'appareil complet.
Les réparations sous garantie seront exclusivement effectuées par des ateliers agréés ou le service après-vente du fabricant. Toute intervention effectuée par des tiers annule la garantie.
Le fournisseur se réserve le droit de décliner toute responsabilité en cas de réparations effectuées par du personnel non agréé par ses soins.

# 9. DÉCLARATION DE CONFORMITÉ CE

Intergamma B.V. déclare par la présente que le scarificateur V1332X2 satisfait aux dispositions des directives:

| | |
|---|---|
| 2006/42/CE | (directive machine) |
| 2014/30/UE | (directive CEM) |
| 2000/14/CE & 2005/88/CE | (directive bruit extérieur) |
| 2011/65/UE | (RoHS) |

et est conforme aux normes:

EN-60335-1:2012+A11
EN-50636-2-92:2014
EN-62233:2008
AfPS GS 2014:01
EN 55014-1:2017
EN 55014-2:2015
EN 61000-3-2:2014
EN 61000-3-3:2013

Leusden, novembre 2019

F.P. Jelier

**GAMMA**
Postbus 100
3830 AC  Leusden
Pays-Bas

**www.gamma.be**